"Przebudowa i rozbudowa Oczyszczalni Ścieków w Legnicy"

ISTNIEJĄCY PIASKOWNIK PODŁUŻNY Z KOMORĄ WLOTOWĄ
WPIĘCIE RUROCIĄGU TYMCZASOWEGO - 2 szt.
SKALA 1:25

RZUT Z GÓRY

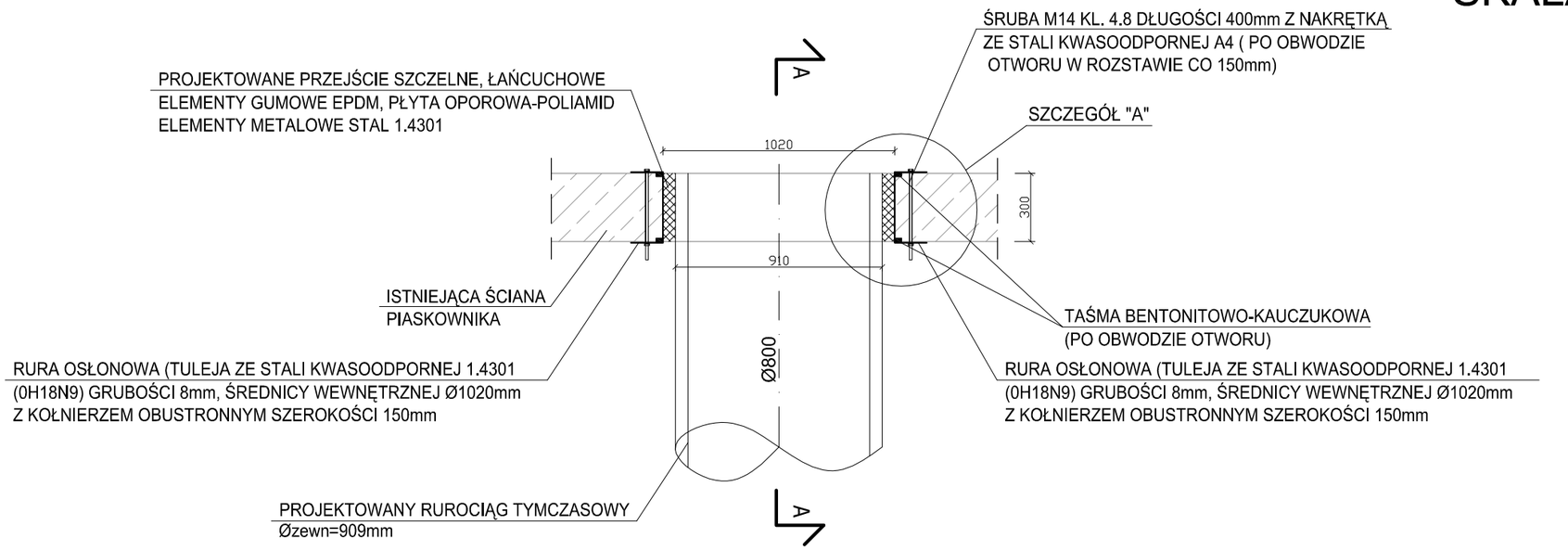

SZCZEGÓŁ "A"
SKALA 1:10

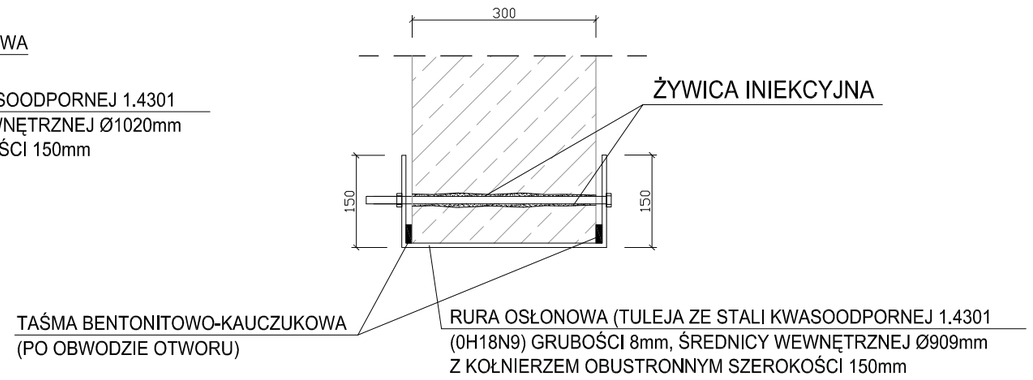

PRZEKRÓJ A-A

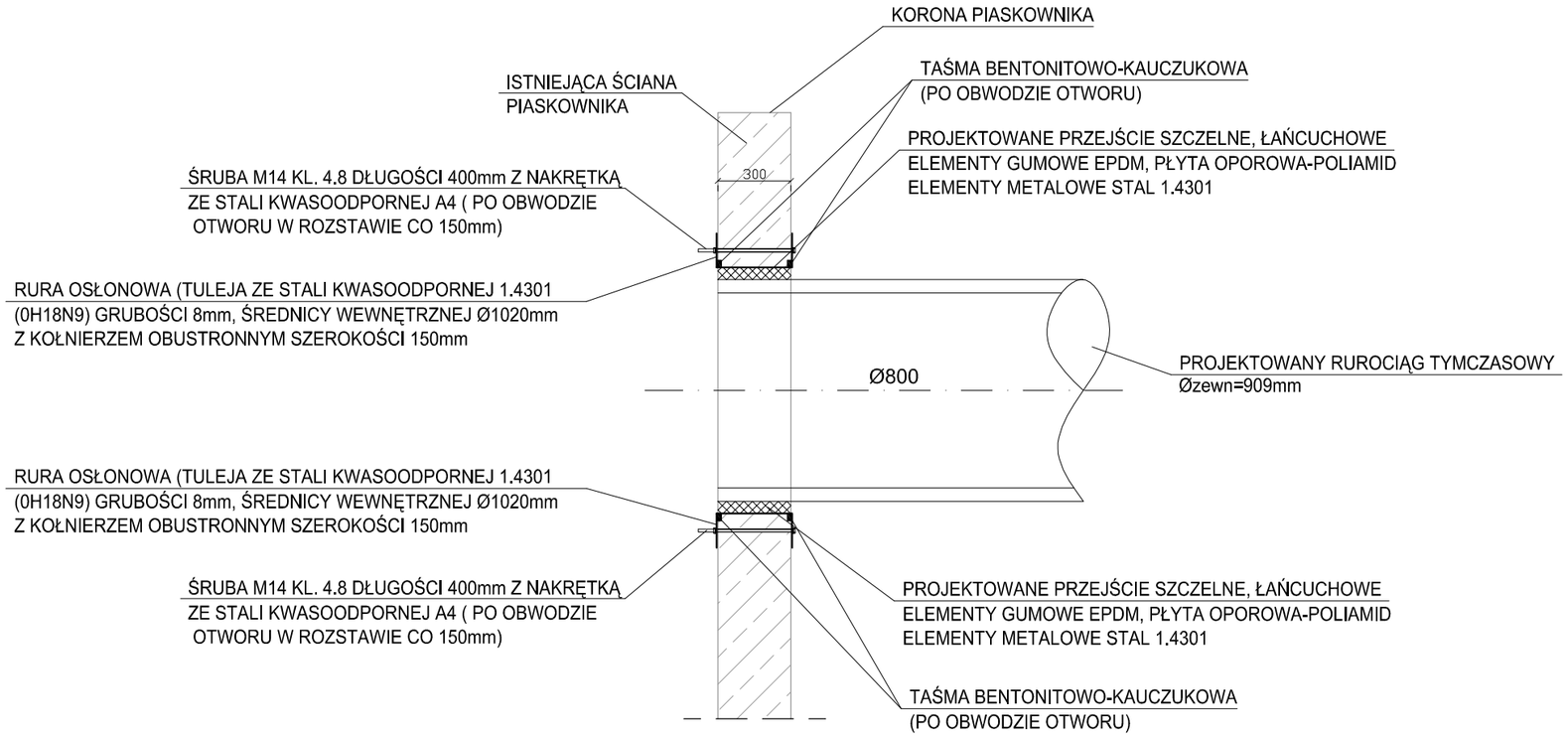

UWAGA!
UMIEJSCOWIENIE I RZĘDNE PRZEJŚĆ RUROCIĄGU
TYMCZASOWEGO WG BRANŻY TECHNOLOGICZNEJ

Ø600/1020 [mm]
ŚREDNICA RUROCIĄGU
ŚREDNICA RURY (TULEJI) OSŁONOWEJ
PRZEJŚCIA SZCZELNEGO

ESKO-CONSULTING Sp. z o.o.
ul. Ślężna 112/38, 53-111 Wrocław
BIURO: ul. Sikorskiego 19, 65-454 Zielona Góra
tel. (68) 451-85-86, fax (68) 451-85-85
e-mail: sekretariat@esko.org.pl

ESKO CONSULTING

Branża:	ARCHITEKTONICZNA I KONSTRUKCYJNA		
Nazwa zamówienia:	"Przebudowa i rozbudowa oczyszczalni ścieków w Legnicy"		Skala: 1:25
Tytuł rysunku:	ISTNIEJĄCY PIASKOWNIK PODŁUŻNY Z KOMORĄ WLOTOWĄ Wpięcie rurociągu tymczasowego - 2 szt.		Nr rys.: 45/PW
Projektował:	mgr inż.Władysław Hołysz	Upr. bud. 49/92/ZG do projektowania bez ograniczeń w spec. konstr.-budowlanej	podpis:
Opracował:	mgr inż. Barbara Żok		podpis:
Sprawdził:	mgr inż. Marcin Sobczyk	Upr. bud. LBS/0081/P00K/08 do projektowania bez ograniczeń w spec. konstr.-budowlanej	podpis: